■ GMP尺寸表 (DIMENSIONS)

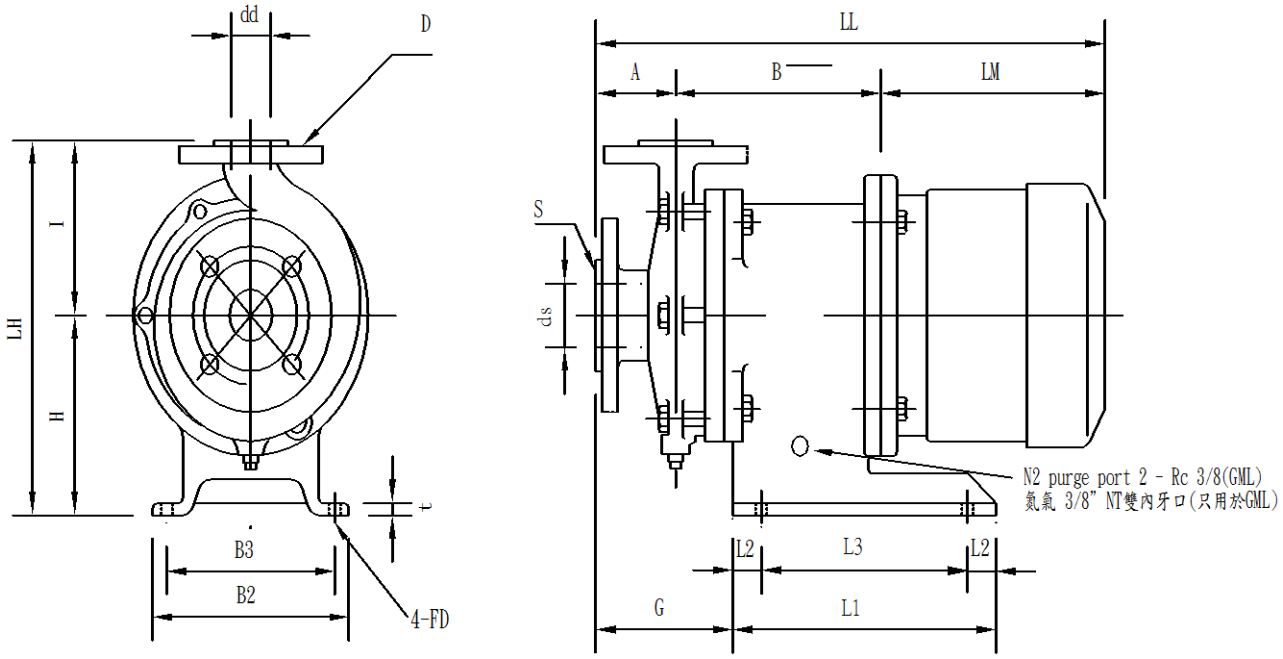

單位:mm

型號 PUMP SIZE	馬達 MOTOR		進出口 BORE				泵和馬達 PUMP & MOTOR DIMENSION															重量 WEIGHT APPROX (kgf)		
			入口 SUCT		出口 DISCH																			
	框號 FRAME SIZE	輸出 OUT PUT (Kw)	口徑 Ds	法蘭 S	口徑 Dd	法蘭 D	A	B	H	I	LH	LM	LL	G	L1	L2	L3	B2	B3	T	FD	PUMP	MOTOR	TOTAL
GMP-220-S	80M	0.75	25	JIS10KRF OR ANSI-150LbRF	20	JIS10KRF OR ANSI-150LbRF	60	170	110 (170)	120	230 (290)	233	463	110	180 (250)	30	120 (190)	160 (200)	130 (160)	20 (18)	φ12	23	18	41
	90L	1.5										275	505									23	25	48
GMP-220	80M	0.75	25		20		60	170	170	120	290	280	510	110	250	30	190	200	160	20	φ12	27	18	45
	90L	1.5																				30	25	55
GMP-221	90L	1.5 2.2	25		20		65	165	170	130	300	275	505	110	250	30	190	200	160	20	φ12	27	25	52
	(100L) 112M	(2.2) 3.7						175				326	566									30	28	58
GMP-222	90L	1.5 2.2	25		20		65	165	170	140	310	275	505	110	250	30	190	200	160	20	φ12	29	25	54
	(100L) 112M	(2.2) 3.7						175				326	566									33	28	61
	132S	5.5						245	212		352	400	710	125	350	50	250	250	200		φ20	47	66	113
GMP-420	80M	0.75	40		25		75	170	170	135	305	233	478	125	250	30	190	200	160	20	φ12	29	18	47
	90L	1.5 2.2						170				275	520									29	25	54
	(100L) 112M	(2.2) 3.7						180				340	595									29	28	57
GMP-421	90L	1.5 2.2	40		25		75	170	170	135	305	275	520	125	250	30	190	200	160	20	φ12	30	25	55
	(100L) 112M	(2.2) 3.7						180				326	581									34	28	62
	132S	5.5						250	212		347	400	725	140	350	50	250	250	200		φ20	44	66	110
GMP-541	90L	2.2	50		40		80	170	170	140	310	275	525	130	250	30	190	200	160	20	φ12	31	25	56
	(100L) 112M	(2.2) 3.7						180				326	586									35	28	63
	132S	5.5						250	212		352	400	730	145	350	50	250	250	200		φ20	44	66	110
GMP-542	90L	2.2	50		40		65	165	170	150	320	275	505	110	250	30	190	200	160	20	φ12	34	28	62
	(100L) 112M	(2.2) 3.7						175				326	566									38	28	66
	132S	5.5						245	212		362	400	710	125	350	50	250	250	200		φ20	49	66	115

※ LM,LL dimensions and motor weight way vary depending on motor used。 LM與LL尺寸與重量會依廠牌不同而改變。

※ Figures in brackets are for MH220 and ML220。 (括弧)內為MH220,ML220 的尺寸標示 。

※ This motor size and weight, begin TECO motor as the basis。 此表馬達尺寸與重量,皆以東元馬達為依據。